TAVOLA / TABLE N°100149

ASP.POL.AS3 GHIBLI 230 NE/GRI.WI.EXP	00-090-00GH	

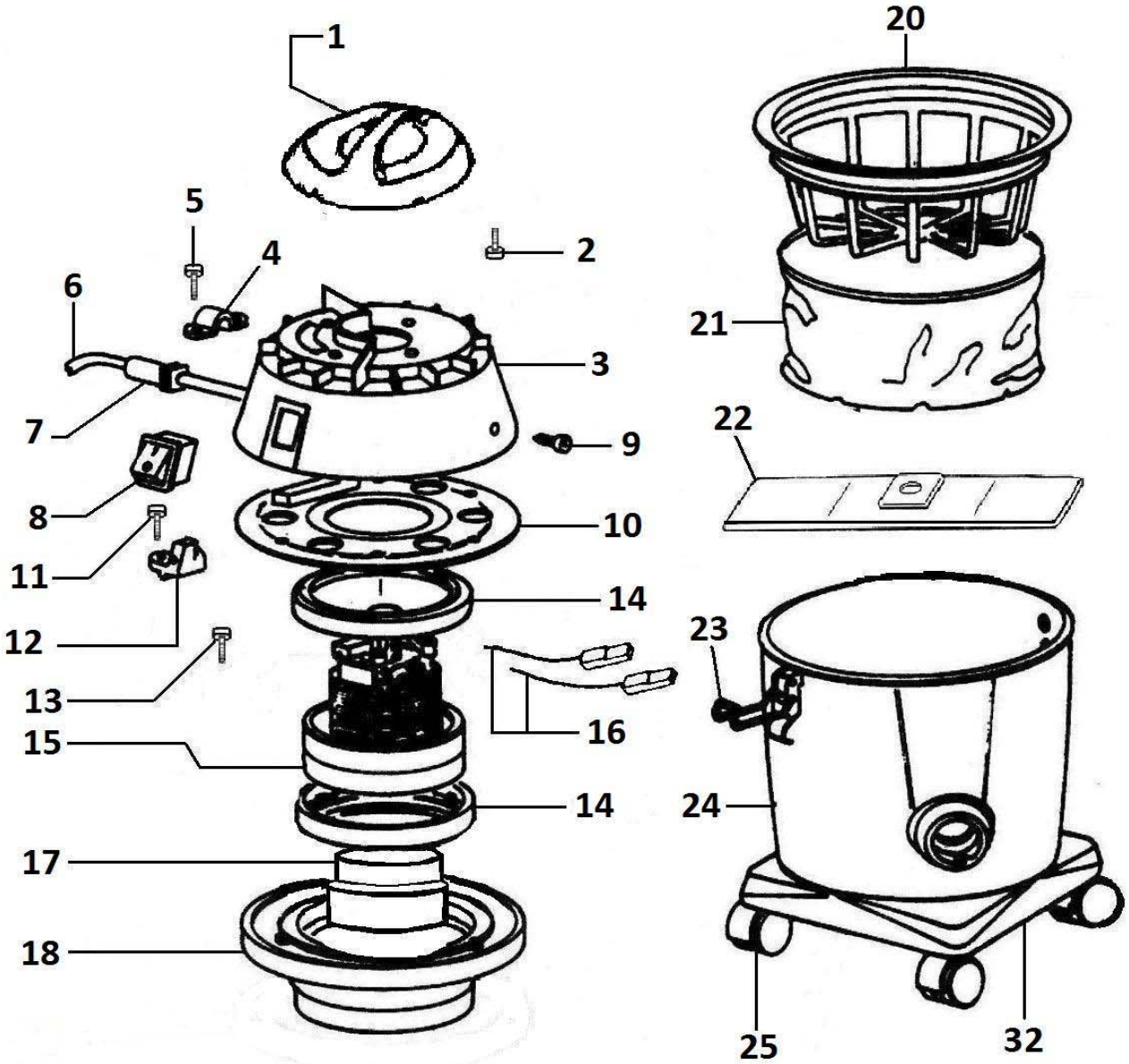

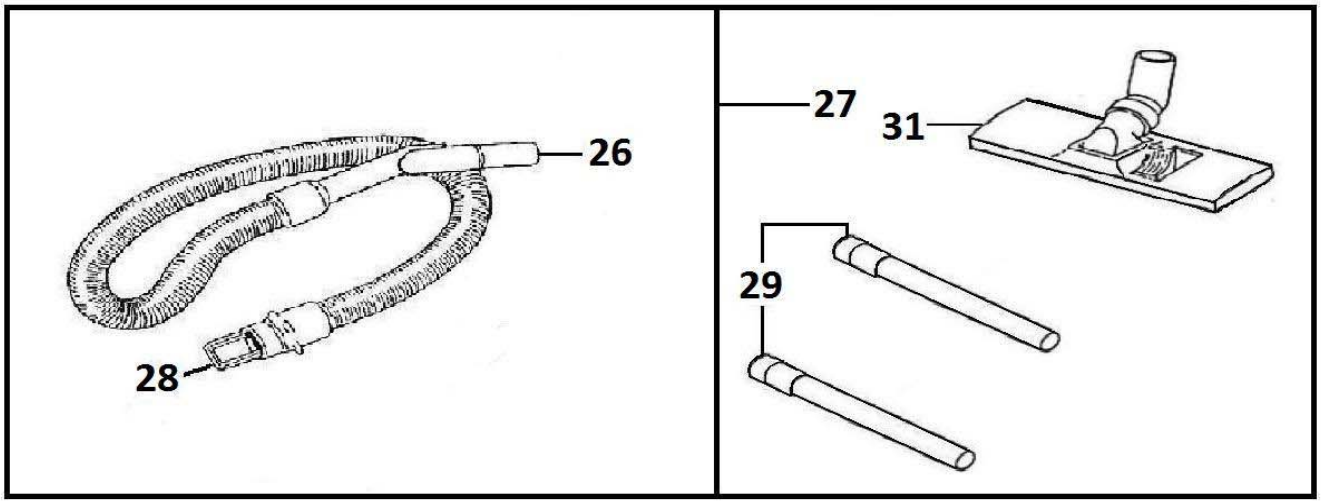

TAVOLA / TABLE N°100149	
ASP.POL.AS3 GHIBLI 230 NE/GRI.WI.EXP	**00-090-00GH**

POS.	DESCRIZIONE	DESCRIPTION	Q.tà Qty.	CODICE CODE	NOTE NOTES
1	COPERCHIO SERIE 800 NERA		1	15651N	
2	VITE TCC 5X22 C.P.		4	2508591	
3	CALOTTA CONICA NERA SERIE 800		1	15901N	
4	CAVALLOTTO PICCOLO NERO		1	12-109	
5	VITE TCC 4X18 S.P. ZINCATA		2	2508529	
6	CAVO 2 X 0,75 GRIGIO MT. 7,5 EXP		1	2507020	
7	PASSACAVO D.8		1	12-900	
8	INTERRUTTORE BIP.+PROT. NERO SGL		1	2506230	
9	VITE TCC 4 X 14 ZB SP		3	2508526	
10	FERMAMOTORE 909 PLUS NERO		1	15-902	
11	VITE TCC 5X16 S.P.		3	2508570	
12	SQUADRETTA CALOTTA 909 PLUS NERA		3	15-903	
13	VITE TCC 5X22 S.P. ZINCATA BIANCA		3	2508590	
14	GUARNIZ.MK X MOTORE 11-501(MK-013)		2	MK-007	
15	MOTORE KHM 900W 230V(P8227)		1	11-503	
16	TRECCIOLA MARRONE L.350		1	2506374	
17	ADATTATORE 909 X MOTORE		1	14-895	
18	BASAMENTO MOT.909 NERO+GUARN.COLATA		1	815-17002	
20	ANELLO FILTRO CON GABBIA NERO		1	20-370	
21	RICAMBIO FILTRO		1	20-368	
" "	FILTRO COMPLETO (20+21)		1	20-375	
22	FILTRO CARTA (NR.1)		1	MK-023	
" "	FILTRO CARTA (NR.5)		1	MK-042	
23	GANCIO 909/MIKROS NERO		2	MK020N	
24	FUSTO CMP 909 ECO NERO/GRIGIO W.		1	17-909029	
25	RUOTA D.40		1	2882094	
26	CURVETTA TUBO FLEX		1	MK-030	
27	TUBO FLEX 909 ECO COMPL.MT.2,00		1	MK024E	
28	MANICOTTO INNESTO		1	MK-031	
29	PROLUNGA RIG.D.31,75 X 500 FE CROM.		2	2512015	
31	SPAZZOLA D320 P D.32 2011		1	2511523	
32	CARRELLO RUOTE 909 ECO NERO+INS.RUOTE		1	15-908003	